Rénovation du barrage de prise d'eau de l'usine de St Cricq - ARUDY (64)

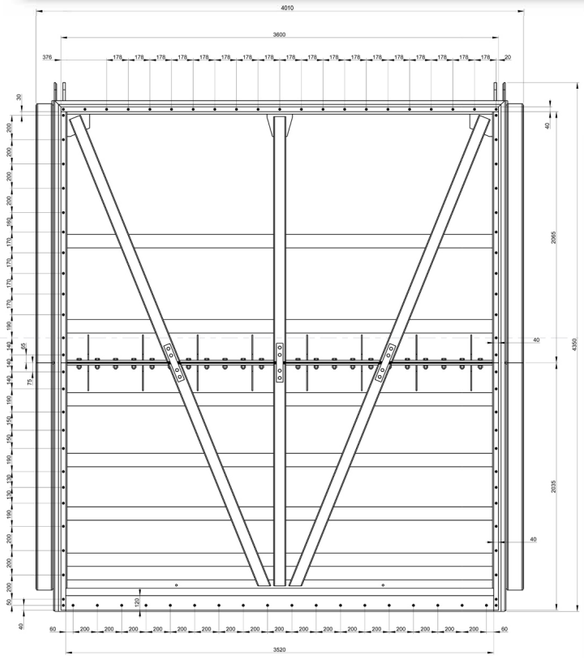

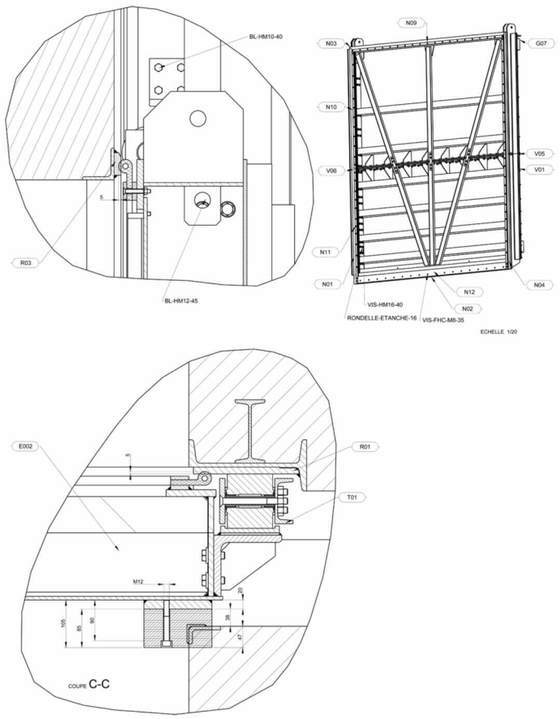

maître d'ouvrage :
EDF - DA - AAH (TOULOUSE - 31)

maître d'œuvre :
EDF - UPSO GMH (OLORON-SAINTE-MARIE - 64)

exécution :
DIVISION ÉQUIPEMENTS PORTUAIRES & FLUVIAUX

délai :
de mai à août 2012

coût :
208 400 € HT

description des travaux :

Vanne d'entrée galerie : dépose et évacuation de l'ancienne vanne de type Stoney après l'avoir désolidarisée de ses organes de manoeuvre et découpée, rénovation des pièces fixes par ajouts de plats de roulement et de plats d'étanchéités en inox, réfection localisée du GC, fabrication d'une vanne neuve, amenée d'une nouvelle vanne d'entrée galerie en deux éléments, assemblage et mise en place de la nouvelle vanne, assemblage et mise en place des nouveaux trains de galet, raccordement de la nouvelle vanne aux anciens organes de manœuvre, essais et réglages.

Vanne Stoney et vanne wagon : dépose et remplacement des chaînes galles et des noix des treuils de manœuvre, dépose des quatre chariots de roulement de la vanne wagon pour remise en état des paliers et remise en peinture, repose des chariots de roulement révisés, rénovation localisé du GC.

Vannes de prise : remplacement des 4 motoréducteurs avec intégration d'un limiteur de couple, capotage neuf des moteurs, adaptation des armoires de commande et mise en place de haut-vent sur celles-ci.

Clapet de régulation : changement des joints d'étanchéités du clapet ainsi que la visserie, démontage des brimballes pour remise en état de la peinture et des paliers.

Caractéristiques générales de l'ouvrage (vanne d'entrée galerie) :
- dimensions : 4,35 x 4 m
- portée : 4 m
- poids : 3,5 t
- type de fonctionnement : vanne stoney